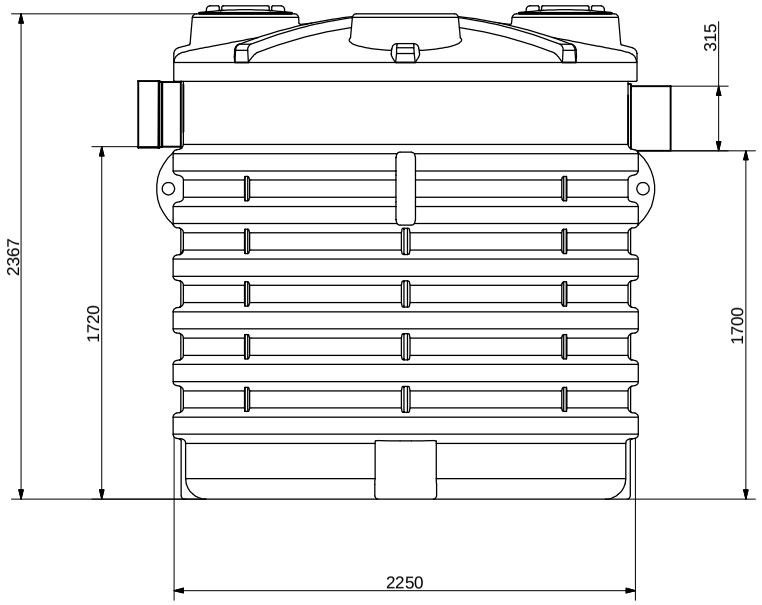

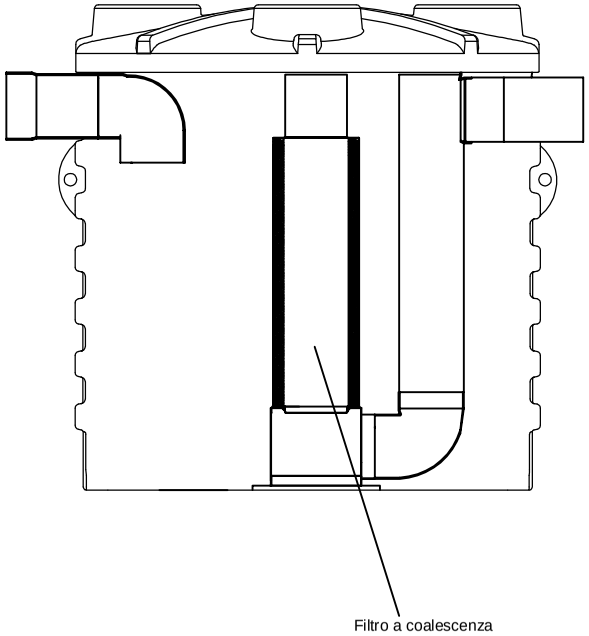

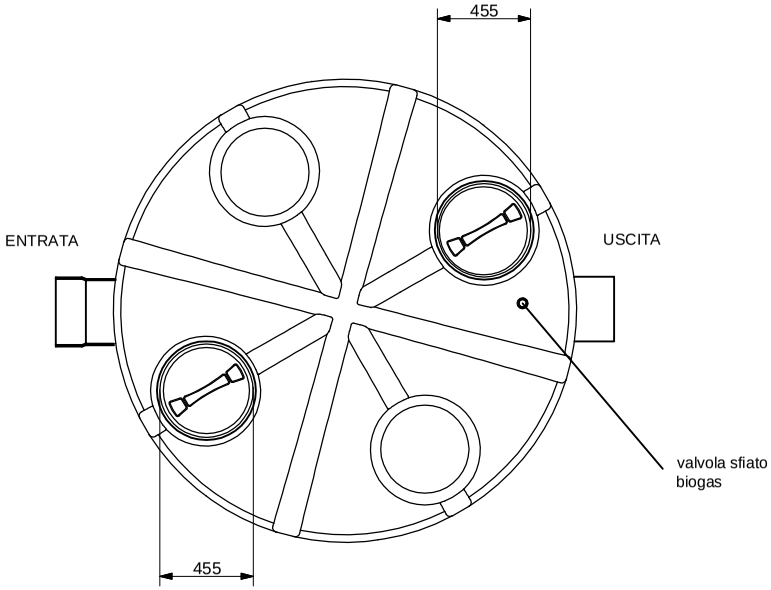

REV.	DESCRIZIONE REVISIONE		DATA	FIRMA

	DISEGNATO	CONTROLLATO	APPROVATO
DATA	06/2018		
FIRMA	Tiberi Alessandro		
MATERIALE:	LLDPE		SCALA:

DENOMINAZIONE: Deoliatore con filtro a coalescenza (NDOF7000 40 l/s)

La ROTOTEC S.p.A. si riserva a termini di legge la proprietà di questo disegno, con divieto di riprodurlo o di renderlo comunque noto a terzi senza la specifica approvazione.

CODICE ARTICOLO

ROTOTEC S.p.A.
ISO 9001 BUREAU VERITAS Certification
Certificato N° IT231506
Sede e Stabilimento: Via del Pra (grado), 6
81025 Lunano (TA)
Tel. (+39) 0722/72209-722803.
Fax (+39) 0722/72880
Amministrazione: Via Lunano, 8
e-mail: rototec@tiberi.net

A3

NDOFC7000
40 l/s